令和5年度春季南部支部選手権大会組合せ

期　日	4月30日（日）	5月3日（水）	4日（木）
会　場	浦和工業高校（A，B）	浦和北高校（E，F）	大宮商業高校（I，J）
	南稜高校（C，D）	与野高校（G，H）	川口工業高校（K，L）

男　子

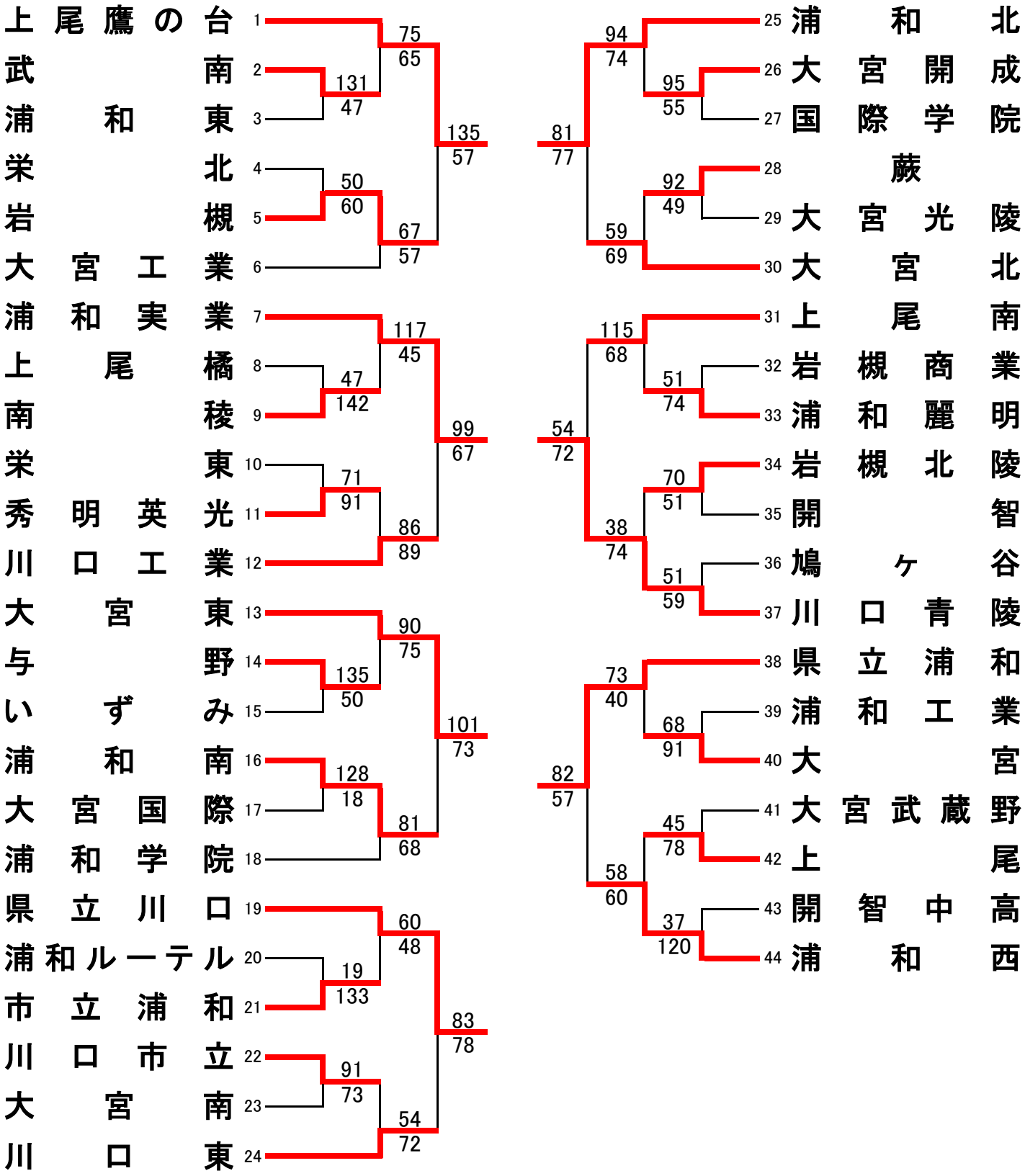

※網掛けは第1試合と第4試合のTO、得点、モップの担当です。

6日（土）
浦和西高校（M，N）
浦和南高校（O，P）

7日（日）
浦和学院高校（Q，R）

女　子

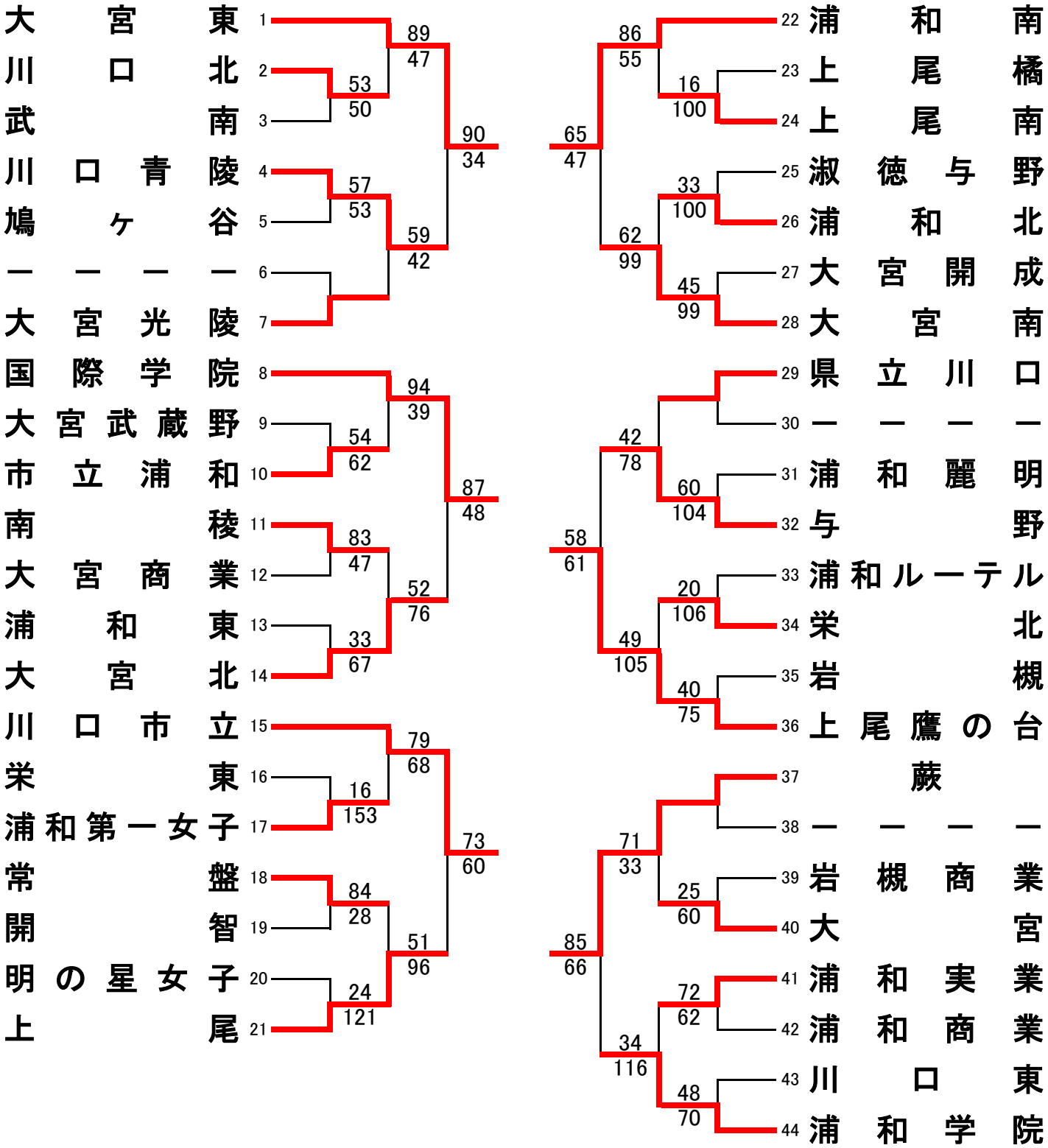

※網掛けは第1試合と第4試合のTO、得点、モップの担当です。