令和5年度　夏季南部支部バスケットボール選手権大会　組合せ

期　日　　２０日（日）大宮南高校　（A，B）　２２日（火）岩槻商業高校（G，H）　２３日（水）大宮高校　（K，L）
会　場　　２１日（月）浦和商業高校（C，D）　岩槻北陵高校（I，J）　大宮光陵高校（M，N）
　　大宮工業高校（E，F）

男 子

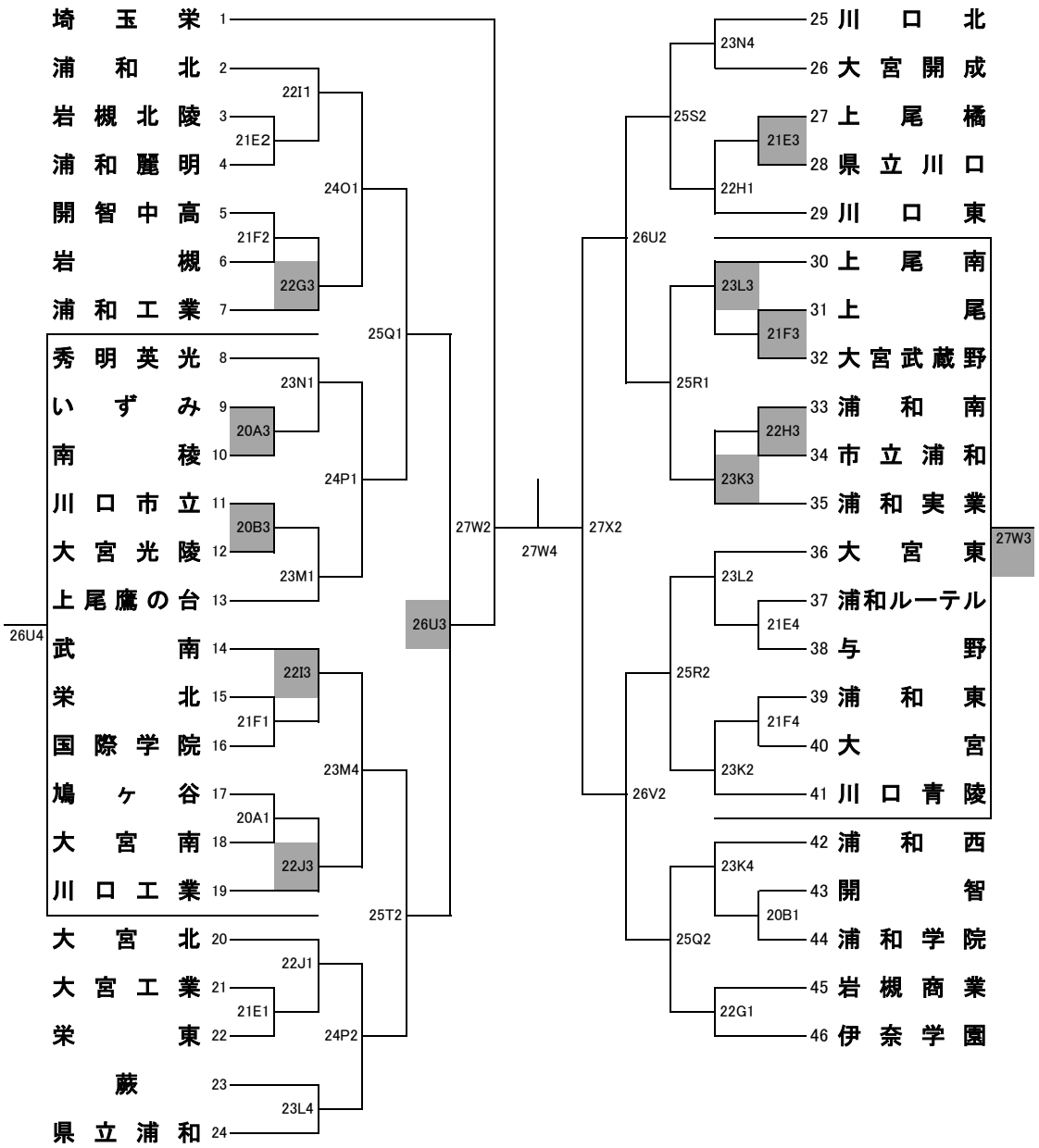

※網掛けは第1試合と第4試合のTO、得点、モップの担当です。

２４日（木）浦和工業高校（O，P）　２５日（金）市立浦和高校（Q，R）　２６日（土）大宮北高校（U，V）
浦和南高校　（S，T）　２７日（日）埼玉栄高校（W，X）

女子

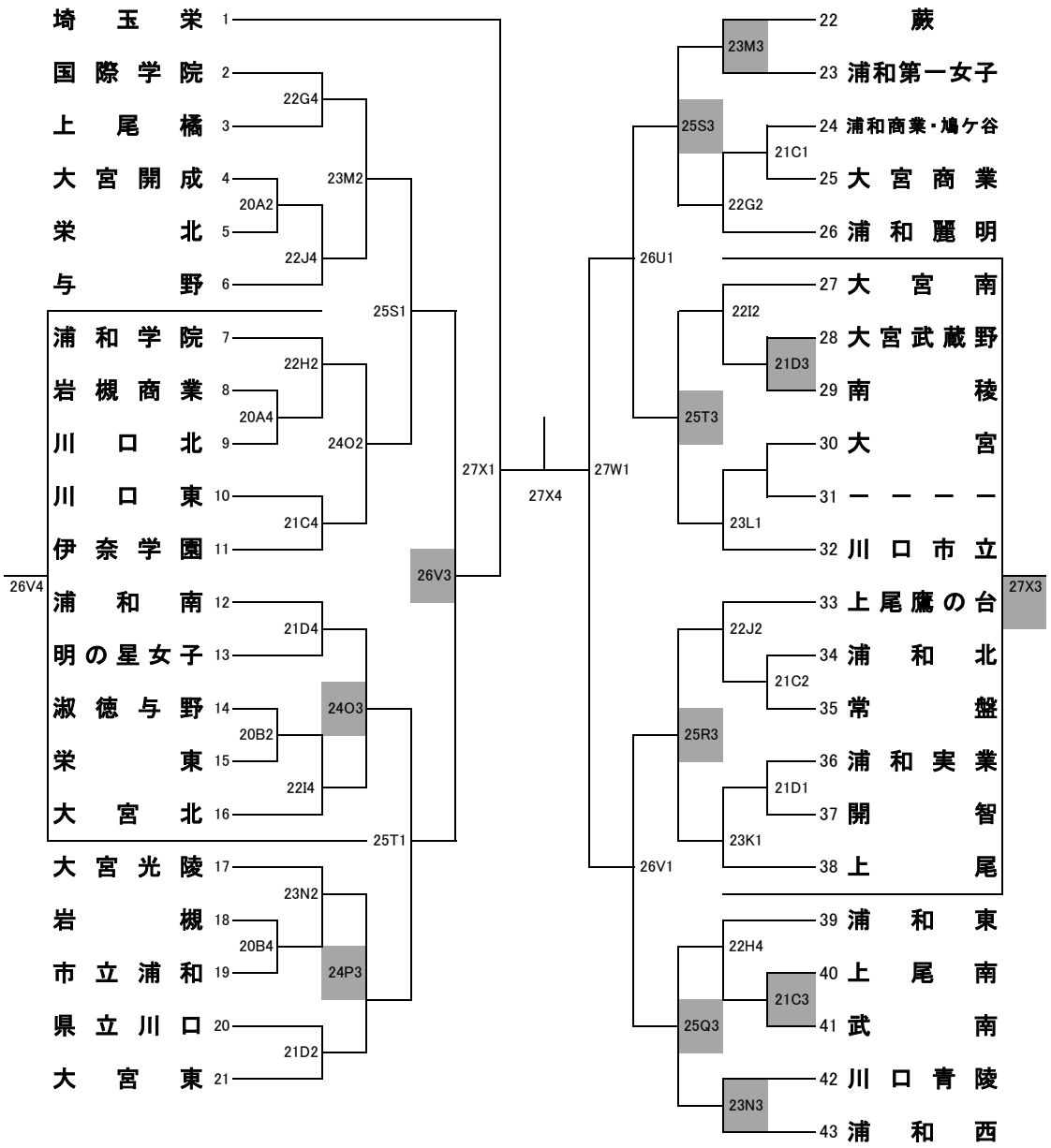

※網掛けは第1試合と第4試合のTO、得点、モップの担当です。