令和2年度埼玉県学校総合体育大会
（高校の部夏季大会バスケットボール競技）

期　日	8月18日(火)	19日（水）	20日（木）
会　場	上尾運動公園（A,B,C）	上尾運動公園（D,E,F）	上尾運動公園（G,H,I）

男　子

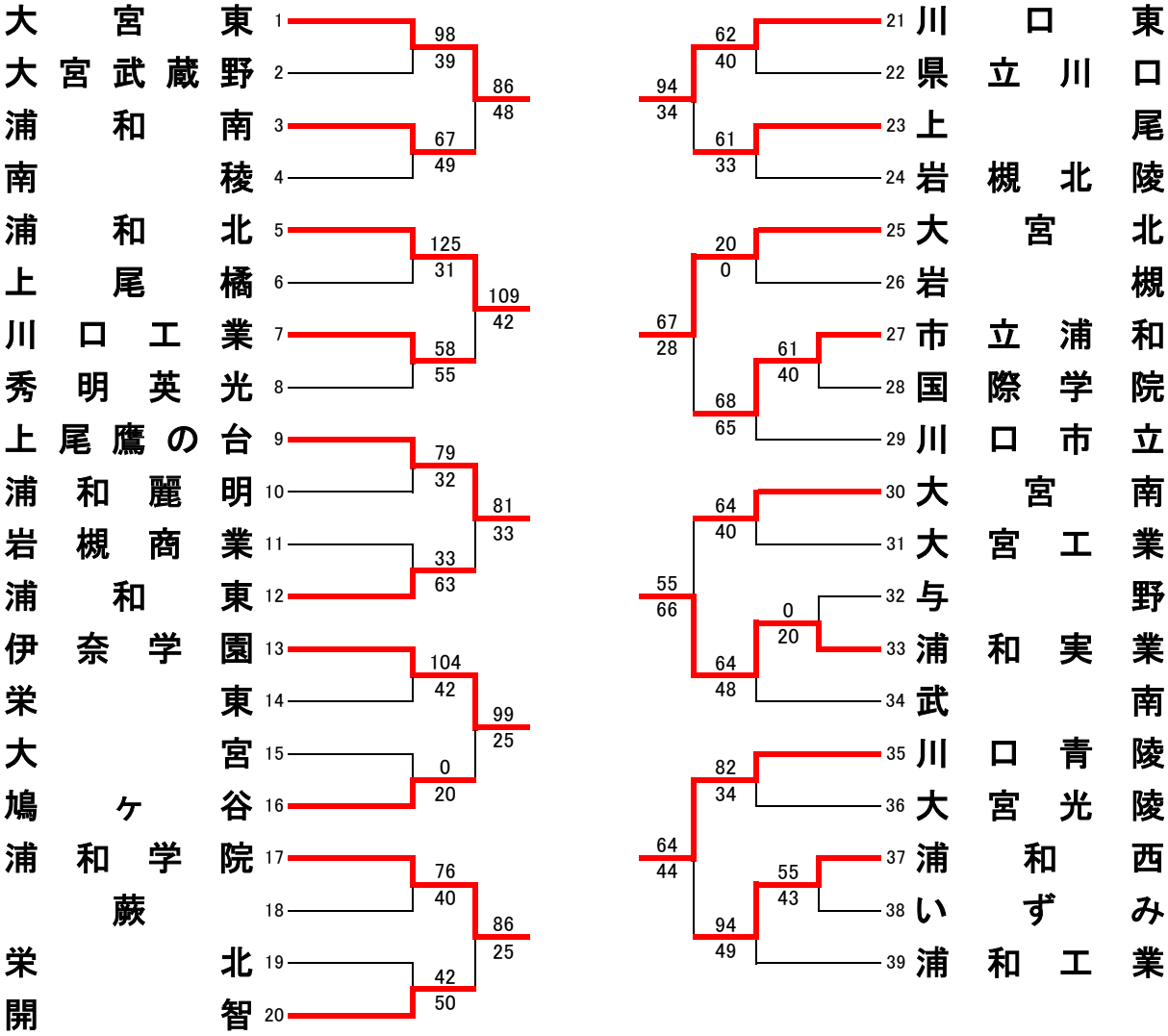

※網掛けは小さい番号が1試合目、大きい番号が3試合目のT.O担当です。

※☆は会場準備、★は会場片づけを手伝ってください。

令和2年度埼玉県学校総合体育大会
（高校の部夏季大会バスケットボール競技）

21日（金）
上尾運動公園（J,K,L）

22日（土）
浦和北高校（M, N）

23日（日）
川口工業高校（O, P）

女　子

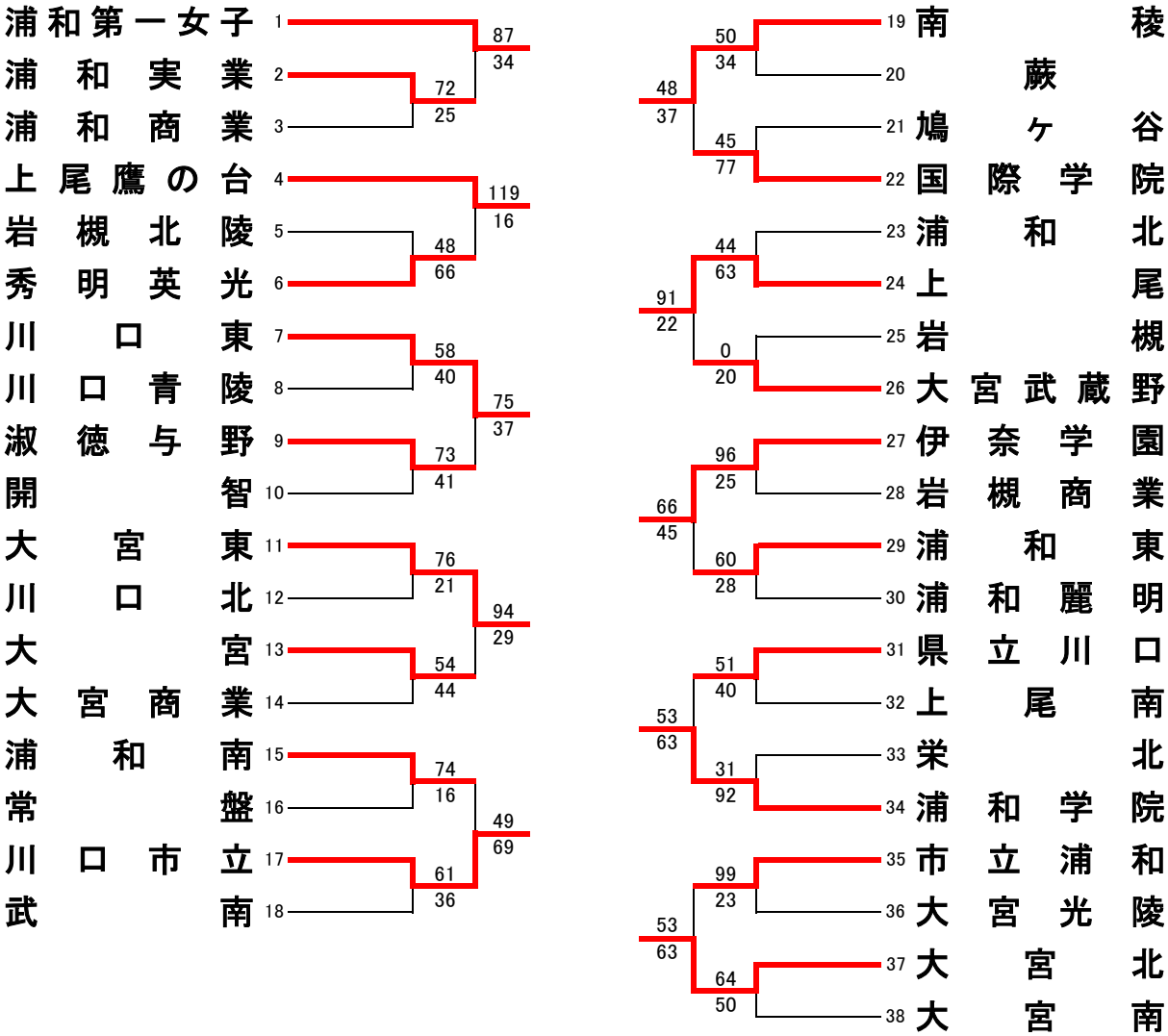

※網掛けは小さい番号が1試合目、大きい番号が3試合目のT.O担当です。

※☆は会場準備、★は会場片づけを手伝ってください。